L’ ASPIRE-TOUT COMPACT

CAMELEON/M

Avec le Cameleon Medium, Eliet a créé un aspire-tout compact avec kit de morcellement optionnel. Cette machine est idéale pour l’utilisateur particulier disposant d’un grand jardin et convient parfaitement à chaque tâche de jardinage entraînant des déchets verts qui doivent être évacués, comme par exemple le soufflage des feuilles, le taillage des haies, la découpe des fleurs, etc. Le Cameleon/M est également utilisée par les manèges équestres pour vider les écuries ainsi que par les hôtels, les complexes, les écoles, les grandes entreprises, etc. qui doivent évacuer toutes sortes de déchets de manière efficace et rapide.

Comme pour le Truckloader, Eliet a pensé à l’ergonomie de l’utilisateur en créant une poignée ergonomique au niveau du tuyau d’aspiration et une roue de stabilisation. Le tuyau d’aspiration a été fixé sur un bras de support qui retient le tuyau d’aspiration à la moitié de sa longueur.
Le bac collecteur est extrêmement léger et présente un centre de gravité parfait. Grâce au repose-pied, il peut être retiré de son compartiment et être vidé en un tour de main.

Grâce aux grands pneus et à la grande roue pivotante, on peut facilement piloter l’aspirateur partout dans le jardin. Si vous le désirez, le Cameleon Light peut également être remorqué par une mototondeuse; l’attache-remorque est prévue de série. Un frein à main automatique veille à ce que le Cameleon/M reste sûr et stable pendant le travail.
Une fois que le bac collecteur de 700 litres est rempli, il peut facilement être basculé pour être vidé.

ELIET®
Harmonie in de natuur

FLEXIBLE VACUUMFLEX TRANSPARANT

Le Cameleon/M est équipé de série d'un flexible d'aspiration transparent vacuumflex. Ce flexible d'aspiration ultraléger et très souple n'entrave pour ainsi dire pas les mouvements de l'utilisateur. Comme le flexible est transparent, il est facile d'identifier un bouchon éventuel du flexible et de l'éliminer. Grâce à un système de fixation rapide, il suffit de débrancher le flexible de la machine. Le dispositif de sécurité se déclenche alors et coupe le moteur si nécessaire.

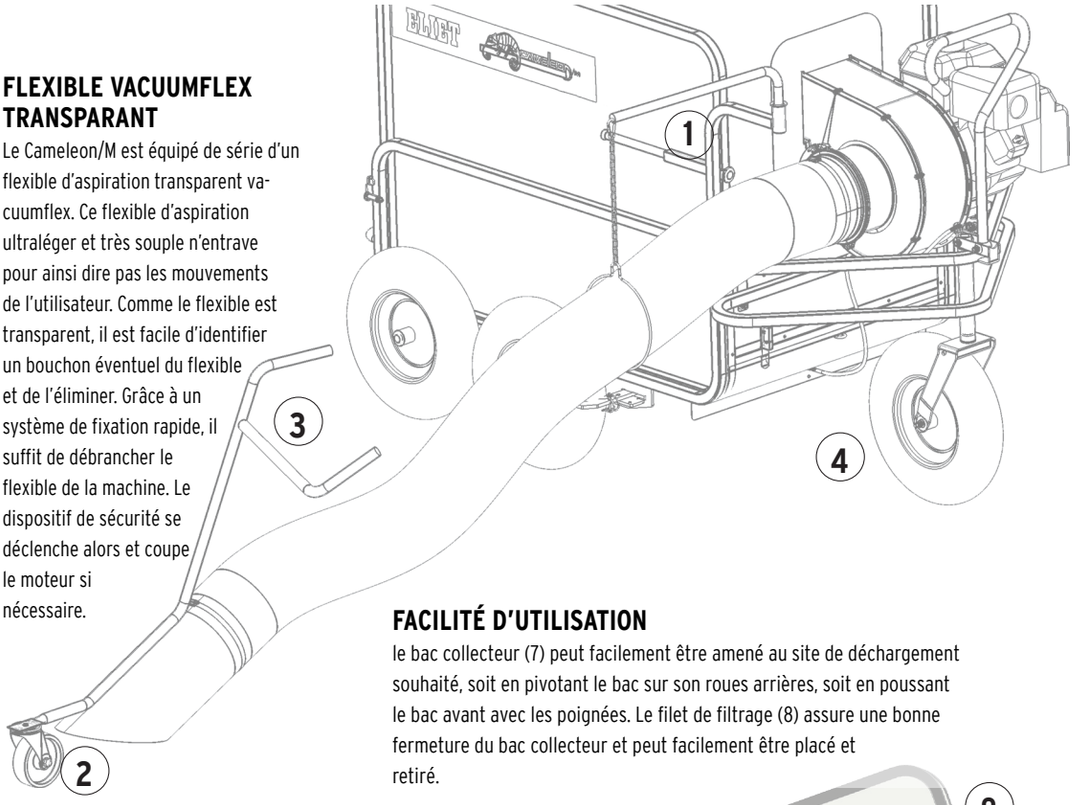

L'ERGONOMIE

Le flexible d'aspiration du Cameleon/M a été branché a un bras de support (1). Ce bras pivotant offre une grande souplesse et suit facilement l'utilisateur dans tous ses mouvements.
Eliet a aussi développé une embouchure qui est pourvue d'une petite roue orientable (2). L'utilisateur ne doit ainsi plus retenir l'embouchure tout en conservant une parfaite liberté dans ses mouvements. Une longue poignée (3) permet à chaque utilisateur de tenir l'embouchure avec une position bien ergonomique, quelle que soit sa corpulence. La roue pivotante (4) assure la maniabilité nécessaire pour passer entre les différents obstacles présents dans le jardin.

FACILITÉ D'UTILISATION

le bac collecteur (7) peut facilement être amené au site de déchargement souhaité, soit en pivotant le bac sur son roues arrières, soit en poussant le bac avant avec les poignées. Le filet de filtrage (8) assure une bonne fermeture du bac collecteur et peut facilement être placé et retiré.

ROUE À AUBES EN ACIER (9)

Une roue à aubes en acier résistant à l'impact des pierres, cannettes, etc. aspirées et à l'effet abrasif du sable et de la terre.

GRAND PNEUS (5)

Les grands pneus assurent une excellente maniabilité quelle que soit la surface.

SUPPORT POUR RATEAU (6)

Grâce au support pour râteau, celui-ci est toujours à portée de main.

Spécifications

Moteur:	5,5 CH Briggs & Stratton
Dimensions:	1700 x 1000 x 1180 mm
Dim. bac collecteur:	1200 x 880 x 690 mm
Roues:	Ø 40 mm
Roue pivotante:	Ø 40 mm
Poids:	95 kg
Cont. bac collecteur:	700 L
Turbine:	Ø 360 mm
Roue à aubes:	Ø 300 mm
Tuyau d'aspiration:	Ø 200 mm
Option:	Kit de broyage

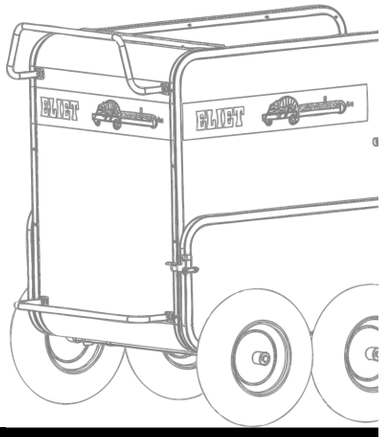

ELIET Europe nv
Diesveldstraat 2
B - 8553 Otegem, BELGIQUE

Tél: +32 (0)56 77 70 88
Fax: +32 (0)56 77 52 13
info@eliet.eu
www.eliet.eu

DISTRIBUTION EN FRANCE
Saelen Distribution
l'Orée du Golf - Bp17
3, Rue Jules Verne
F-59790 Lille-Ronchin, FRANCE
Tél indigo: 0820 20 18 80
Fax indigo: 0820 20 19 90
contact@saelen.fr
www.saelen.fr

DISTRIBUTION EN SUISSE
Paul Forrer ag
Aargauerstrasse 250
CH-8048 Zürich, SUISSE

Tél: +41 (0)44 439 19 19
Fax: +41 (0)44 439 19 95
office@paul-forrer.ch
www.paul-forrer.ch

WWW.ELIET.EU